BJT BRIAN JAMES TRAILERS

Race Transporter 6

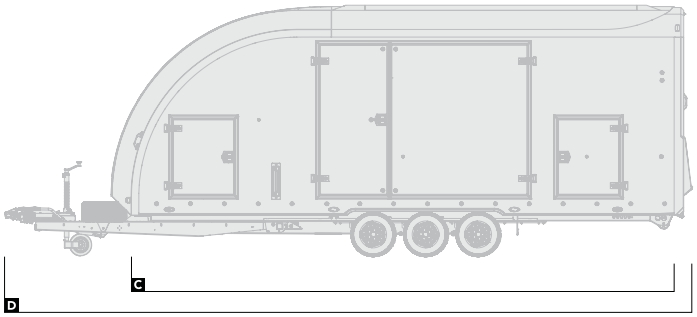

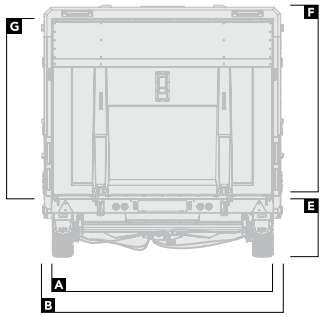

Übersicht

		396-2010	396-2020	396-2030	396-2040	396-2060	396-3010	396-3020	396-3030	396-3040	396-3060
Farbe		Weiß	Weiß	Weiß	Weiß	Weiß	Schwarz	Schwarz	Schwarz	Schwarz	Schwarz
ABMESSUNGEN						Abmessungen in **Meter**					
Ladefläche Breite	A	2,12	2,12	2,29	2,29	2,29	2,12	2,12	2,29	2,29	2,29
Gesamtbreite	B	2,39	2,39	2,55	2,55	2,55	2,39	2,39	2,55	2,55	2,55
Ladefläche Länge	C	5,38	5,88	5,38	5,88	6,38	5,38	5,88	5,38	5,88	6,38
Gesamtlänge	D	7,2	7,7	7,2	7,7	8,2	7,2	7,7	7,2	7,7	8,2
Höhe der Ladefläche	E	0,59	0,59	0,59	0,59	0,67	0,59	0,59	0,59	0,59	0,67
Innenhöhe	F	1,94	1,94	1,94	1,94	1,94	1,94	1,94	1,94	1,94	1,94
Durchfahrtshöhe	G	1,88	1,88	1,88	1,88	1,88	1,88	1,88	1,88	1,88	1,88
LADEVOLUMEN						Gewicht in **Kilogramm**					
Zulässiges Gesamtgewicht		3.500	3.500	3.500	3.500	3.500	3.500	3.500	3.500	3.500	3.500
Zuladung		2.020	1.960	2.000	1.950	1.880	2.020	1.960	2.000	1.950	1.880

Die Zuladung variiert je nach Ausstattung - Genaue Informationen zu Gewichten und Preisen finden Sie in unserem interaktiven Konfigurator unter **www.brianjamestrailers.de**

Ausstattung

OPTIONSPAKETE	● Serienausstattung ○ Sonderausstattung									
Lichtpaket - Voll-LED-Beleuchtung innen, Ladebeleuchtung & seitliche Rückfahrleuchten	○	○	○	○	○	○	○	○	○	○
Motorsportpaket - Zusatzrampen, Reifenregal & Werkbank	○	○	○	○	○	○	○	○	○	○

BJT BRIAN JAMES TRAILERS

Race Transporter 6

Ausstattung forts.

	396-2010	396-2020	396-2030	396-2040	396-2060	396-3010	396-3020	396-3030	396-3040	396-3060
ZUBEHÖR					● Serienausstattung	○ Sonderausstattung				
Markise - erhältlich für rechte Seite, linke Seite, oder beidseitig	○	○	○	○	○	○	○	○	○	○
Handwaschstation	○	○	○	○	○	○	○	○	○	○
Papierhandtuchspender	○	○	○	○	○	○	○	○	○	○
Landstromanschluss (blauer Campinganschluss)	○	○	○	○	○	○	○	○	○	○
360° Kamera	○	○	○	○	○	○	○	○	○	○
Rückfahrkamera	○	○	○	○	○	○	○	○	○	○
Dual Rückfahrkamera	○	○	○	○	○	○	○	○	○	○
Solarpanel	○	○	○	○	○	○	○	○	○	○
LADEFLÄCHE										
Reifenschutzmatten 4x	○	○	○	○	○	○	○	○	○	○
AUSSEN										
Kleine Seitentüren vorne/ hinten	●	●	●	●	●	●	●	●	●	●
Kleine Seitentüren nur vorne	○	○	○	○	○	○	○	○	○	○
Geteilte Seitentüren	●	●	●	●	●	●	●	●	●	●
AUSSENBELEUCHTUNG										
Voll-LED-Beleuchtung	●	●	●	●	●	●	●	●	●	●
Ladebeleuchtung	○	○	○	○	○	○	○	○	○	○
Rückfahrleuchten	○	○	○	○	○	○	○	○	○	○
INNENBELEUCHTUNG										
LED-Leuchtstreifen (3x)	●	●	●	●	●	●	●	●	●	●
LED-Flutlichpaket	○	○	○	○	○	○	○	○	○	○
BELADUNG										
Batterie, mit Ladegerät	●	●	●	●	●	●	●	●	●	●
Elektrische Kippfunktion	●	●	●	●	●	●	●	●	●	●
Elektrische Seilwinde	●	●	●	●	●	●	●	●	●	●
Elektrische Seilwinde mit kabelloser Fernbedienung	○	○	○	○	○	○	○	○	○	○
Hecktür/ Laderampe	●	●	●	●	●	●	●	●	●	●
Zusatzrampen (für Fahrzeuge mit wenig Bodenfreiheit)	○	○	○	○	○	○	○	○	○	○
LADUNGSSICHERUNG										
Zurrgurte	●	●	●	●	●	●	●	●	●	●
Radstopper/ Radsperrbalken	●	●	●	●	●	●	●	●	●	●
FAHRWERK/ BEREIFUNG										
Aluräder - Silber, oder Anthrazit	○	○	○	○	○	○	○	○	○	○
Abschließbare Kugelkupplung	●	●	●	●	●	●	●	●	●	●
Ersatzrad	●	●	●	●	●	●	●	●	●	●
Zusätzliches Ersatzrad	○	○	○	○	○	○	○	○	○	○
STAURAUM										
Bodenstaubox mit Aluminiumdeckel	●	●	●	●	●	●	●	●	●	●
Seitenregale	○	○	○	○	○	○	○	○	○	○
Frontstauraum	○	○	○	○	○	○	○	○	○	○
Reifenregal/ Werkbank/ Schraubstock	○	○	○	○	○	○	○	○	○	○