BJT BRIAN JAMES TRAILERS

Anhänger Spezifikationen

'24

BJT BRIAN JAMES TRAILERS

A Transporter

Übersicht

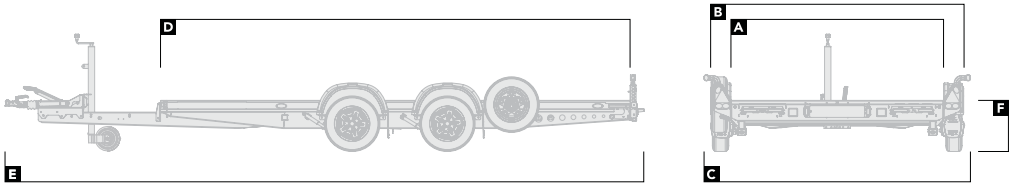

		125-1011	125-1111	125-1211	125-1312	125-2002	125-2112	125-2213	125-2223	125-2323	125-2324	125-2423	125-2424
ABMESSUNGEN		Abmessungen in **Meter**											
Ladefläche Breite	A	1,8	1,8	1,8	2,0	1,7	1,8	1,8	2,0	2,0	2,0	2,0	2,0
Gesamtbreite (ohne Umrissleuchte)	B	2,18	2,18	2,18	2,38	2,08	2,18	2,18	2,18	2,38	2,38	2,38	2,38
Gesamtbreite (mit Umrissleuchte)	C	2,31	2,31	2,31	2,51	–	2,31	2,31	2,31	2,51	2,51	2,51	2,51
Ladefläche Länge	D	2,7	3,2	3,7	4,0	3,3	3,7	4,0	4,0	4,5	4,5	5,0	5,0
Gesamtlänge	E	4,24	4,74	5,24	5,54	4,76	5,24	5,54	5,54	6,04	6,04	6,54	6,54
Höhe der Ladefläche	F	0,42	0,42	0,42	0,42	0,42	0,42	0,42	0,42	0,42	0,42	0,42	0,42

LADEVOLUMEN		Gewicht in **Kilogramm**											
Zulässiges Gesamtgewicht		1.500	1.500	1.500	1.500	2.000	2.000	2.600	2.600	2.600	3.000	3.000	3.000
Zuladung		1.060	1.010	973	955	1.445	1.388	1.970	1.955	1.930	2.320	1.905	2.295

Die Zuladung variiert je nach Ausstattung - Genaue Informationen zu Gewichten und Preisen finden Sie in unserem interaktiven Konfigurator unter **www.brianjamestrailers.de**

BJT BRIAN JAMES TRAILERS

A Transporter

Ausstattung

● Serienausstattung ○ Sonderausstattung – Nicht verfügbar

	125-1011	125-1111	125-1211	125-1312	125-2002	125-2112	125-2213	125-2223	125-2323	125-2324	125-2423	125-2424
LADEFLÄCHE												
Reifenschutzmatten 4x	○	○	○	○	○	○	○	○	○	○	○	○
AUSSEN												
Farbige Seitenteile erhältlich in Blau, Rot, Anthrazit und Schwarz	●	●	●	●	●	●	●	●	●	●	●	●
LED-Beleuchtung	○	○	○	○	○	○	○	○	○	○	○	○
BELADUNG												
Rampen - 1,90m	●	●	●	●	–	–	–	–	–	–	–	–
Rampen - 2,40m	–	–	–	–	●	●	●	●	●	●	●	●
Manuelle/ Elektrische Seilwinde	○	○	○	○	○	○	○	○	○	○	○	○
Stützfüße	●	●	●	●	●	●	●	●	●	●	●	●
LADUNGSSICHERUNG												
Zurrgurte	○	○	○	○	○	○	○	○	○	○	○	○
Radstopper	○	○	○	○	○	○	○	○	○	○	○	○
FAHRWERK/ BEREIFUNG												
Aluräder - Silber, oder Anthrazit	○	○	○	○	○	○	○	○	○	○	○	○
Ersatzrad	●	●	●	●	●	●	●	●	●	●	●	●
Abschließbare Kugelkupplung	●	●	●	●	●	●	●	●	●	●	●	●
STAURAUM												
Ladeflächen-Stauraum	●	●	●	●	●	●	●	●	●	●	●	●
Benzinkanisterstaubox	○	○	○	○	○	○	○	○	○	○	○	○
Reifenregal	○	○	○	○	○	○	○	○	○	○	○	○

BJT BRIAN JAMES TRAILERS

T Transporter

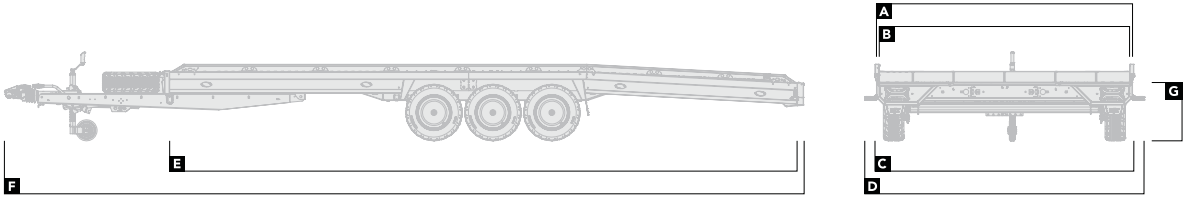

Übersicht

		231-									
		4520-30-2-10	4520-35-2-12	4521-35-3-10	4521-35-2-12	5021-35-3-10	5021-35-2-12	5021-35-3-12	5022-35-3-10	5022-35-2-12	5022-35-3-12
ABMESSUNGEN		Abmessungen in **Meter**									
Ladeflächenbreite (ohne Bordwände)	A	2,0	2,0	2,14	2,14	2,14	2,14	2,14	2,28	2,28	2,28
Ladeflächenbreite (mit Bordwänden)	B	1,96	1,96	2,1	2,1	2,1	2,1	2,1	2,24	2,24	2,24
Gesamtbreite (ohne Umrissleuchte)	C	2,04	2,04	2,18	2,18	2,18	2,18	2,18	2,32	2,32	2,32
Gesamtbreite (mit Umrissleuchte)	D	2,23	2,23	2,37	2,37	2,37	2,37	2,37	2,51	2,51	2,51
Ladefläche Länge	E	4,52	4,52	4,52	4,52	5,02	5,02	5,02	5,02	5,02	5,02
Gesamtlänge	F	6,09	6,09	6,09	6,09	6,6	6,6	6,6	6,6	6,6	6,6
Höhe der Ladefläche	G	0,59	0,65	0,59	0,65	0,59	0,65	0,65	0,59	0,65	0,65
LADEVOLUMEN		Gewicht in **Kilogramm**									
Zulässiges Gesamtgewicht		3.000	3.500	3.500	3.500	3.500	3.500	3.500	3.500	3.500	3.500
Zuladung		2.212	2.677	2.607	2.662	2.545	2.605	2.540	2.535	2.585	2.530

		5521-35-3-10	5521-35-2-12	5521-35-3-12	5522-35-3-10	5522-35-2-12	5522-35-3-12	5523-35-3-12	6022-35-3-12	6023-35-3-12
ABMESSUNGEN		Abmessungen in **Meter**								
Ladeflächenbreite (ohne Bordwände)	A	2,14	2,14	2,14	2,28	2,28	2,28	2,42	2,28	2,42
Ladeflächenbreite (mit Bordwänden)	B	2,1	2,1	2,1	2,24	2,24	2,24	2,38	2,24	2,38
Gesamtbreite (ohne Umrissleuchte)	C	2,18	2,18	2,18	2,32	2,32	2,32	2,46	2,32	2,46
Gesamtbreite (mit Umrissleuchte)	D	2,37	2,37	2,37	2,51	2,51	2,51	2,65	2,51	2,65
Ladefläche Länge	E	5,52	5,52	5,52	5,52	5,52	5,52	5,52	6,02	6,02
Gesamtlänge	F	7,1	7,1	7,1	7,1	7,1	7,1	7,1	7,6	7,6
Höhe der Ladefläche	G	0,59	0,65	0,65	0,59	0,65	0,65	0,65	0,65	0,65
LADEVOLUMEN		Gewicht in **Kilogramm**								
Zulässiges Gesamtgewicht		3.500	3.500	3.500	3.500	3.500	3.500	3.500	3.500	3.500
Zuladung		2.605	2.575	2.515	2.490	2.550	2.480	2.450	2.450	2.420

Die Zuladung variiert je nach Ausstattung - Genaue Informationen zu Gewichten und Preisen finden Sie in unserem interaktiven Konfigurator unter **www.brianjamestrailers.de**

BJT BRIAN JAMES TRAILERS

T Transporter

Ausstattung

● Serienausstattung ○ Sonderausstattung

	231-									
	4520-30-2-10	4520-35-2-12	4521-35-3-10	4521-35-2-12	5021-35-3-10	5021-35-2-12	5021-35-3-12	5022-35-3-10	5022-35-2-12	5022-35-3-12
LADEFLÄCHE										
Durchgehende Ladefläche (nur mit Auffahrklappe)	○	○	○	○	○	○	○	○	○	○
Reifenschutzmatten 4x	○	○	○	○	○	○	○	○	○	○
AUSSEN										
Farbige Seitenteile erhältlich in Blau, Rot, Anthrazit und Schwarz	●	●	●	●	●	●	●	●	●	●
Voll-LED-Beleuchtung	●	●	●	●	●	●	●	●	●	●
BELADUNG										
Batterie, mit Ladegerät	○	○	○	○	○	○	○	○	○	○
Lochstahlrampen - 1,85m	●	●	●	●	●	●	●	●	●	●
Lochstahlrampen - 2,35m	○	○	○	○	○	○	○	○	○	○
Zusatzrampen (für Fahrzeuge mit wenig Bodenfreiheit)	○	○	○	○	○	○	○	○	○	○
Laderampe mit Zusatzrampen (für Fahrzeuge mit wenig Bodenfreiheit)	○	○	○	○	○	○	○	○	○	○
Überfahrrampen	○	○	○	○	○	○	○	○	○	○
Stützrad, seitlich, schwenkbar	○	○	○	○	○	○	○	○	○	○
Manuelle/ Elektrische Kippfunktion	○	○	○	○	○	○	○	○	○	○
Manuelle/ Elektrische Seilwinde	○	○	○	○	○	○	○	○	○	○
Stützfüße	○	○	○	○	○	○	○	○	○	○
LADUNGSSICHERUNG										
Zurrgurte	○	○	○	○	○	○	○	○	○	○
Radstopper	○	○	○	○	○	○	○	○	○	○
OPTIONSPAKETE										
Komfortpaket (elektrik) - beinhaltet: elektrische Seilwinde, hydraulische Kippfunktion, inegrierte Batterie & Batterieladegerät	○	○	○	○	○	○	○	○	○	○
FAHRWERK/ BEREIFUNG										
Aluräder - Silber, oder Anthrazit	○	○	○	○	○	○	○	○	○	○
Ersatzrad	●	●	●	●	●	●	●	●	●	●
Ersatzradabdeckung	○	○	○	○	○	○	○	○	○	○
Abschließbare Kugelkupplung	●	●	●	●	●	●	●	●	●	●
STAURAUM										
Ladeflächen-Stauraum	●	●	●	●	●	●	●	●	●	●
Reifenregal	○	○	○	○	○	○	○	○	○	○

BJT BRIAN JAMES TRAILERS

T Transporter

Ausstattung forts.

● Serienausstattung ○ Sonderausstattung

	231-								
	5521-35-3-10	5521-35-2-12	5521-35-3-12	5522-35-3-10	5522-35-2-12	5522-35-3-12	5523-35-3-12	6022-35-3-12	6023-35-3-12
LADEFLÄCHE									
Durchgehende Ladefläche (nur mit Auffahrklappe)	○	○	○	○	○	○	○	○	○
Reifenschutzmatten 4x	○	○	○	○	○	○	○	○	○
AUSSEN									
Farbige Seitenteile erhältlich in Blau, Rot, Anthrazit und Schwarz	●	●	●	●	●	●	●	●	●
Voll-LED-Beleuchtung	●	●	●	●	●	●	●	●	●
BELADUNG									
Batterie, mit Ladegerät	○	○	○	○	○	○	○	○	○
Lochstahlrampen - 1,85m	●	●	●	●	●	●	●	●	●
Lochstahlrampen - 2,35m	○	○	○	○	○	○	○	○	○
Zusatzrampen (für Fahrzeuge mit wenig Bodenfreiheit)	○	○	○	○	○	○	○	○	○
Laderampe mit Zusatzrampen (für Fahrzeuge mit wenig Bodenfreiheit)	○	○	○	○	○	○	○	○	○
Überfahrrampen	○	○	○	○	○	○	○	○	○
Stützrad, seitlich, schwenkbar	○	○	○	○	○	○	○	○	○
Manuelle/ Elektrische Kippfunktion	○	○	○	○	○	○	○	○	○
Manuelle/ Elektrische Seilwinde	○	○	○	○	○	○	○	○	○
Stützfüße	○	○	○	○	○	○	○	○	○
LADUNGSSICHERUNG									
Zurrgurte	○	○	○	○	○	○	○	○	○
Radstopper	○	○	○	○	○	○	○	○	○
OPTIONSPAKETE									
Komfortpaket - elektrische Seilwinde, Kippfunktion, integrierte Stromversorgung, Batterieladegerät	○	○	○	○	○	○	○	○	○
FAHRWERK/ BEREIFUNG									
Aluräder - Silber, oder Anthrazit	○	○	○	○	○	○	○	○	○
Ersatzrad	●	●	●	●	●	●	●	●	●
Ersatzradabdeckung	○	○	○	○	○	○	○	○	○
Abschließbare Kugelkupplung	●	●	●	●	●	●	●	●	●
STAURAUM									
Ladeflächen-Stauraum	●	●	●	●	●	●	●	●	●
Reifenregal	○	○	○	○	○	○	○	○	○

BJT BRIAN JAMES TRAILERS

Race Shuttle 2

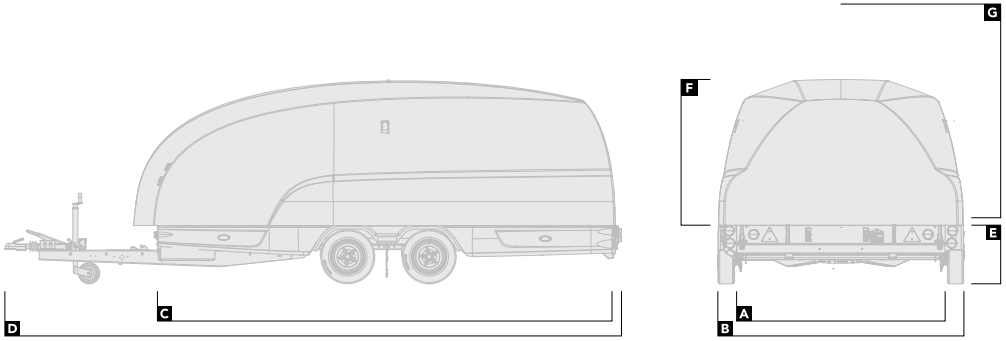

Übersicht

		300-1010	300-1011
ABMESSUNGEN		Abmessungen in **Meter**	
Ladefläche Breite	A	1,95	1,95
Gesamtbreite	B	2,31	2,31
Ladefläche Länge	C	4,3	4,3
Gesamtlänge	D	5,82	5,82
Höhe der Ladefläche	E	0,42	0,42
Innenhöhe	F	1,53	1,53
Durchfahrtshöhe	G	2,4	2,4

LADEVOLUMEN	Gewicht in **Kilogramm**	
Zulässiges Gesamtgewicht	2.600	2.600
Zuladung	1.785	1.765

Die Zuladung variiert je nach Ausstattung - Genaue Informationen zu Gewichten und Preisen finden Sie in unserem interaktiven Konfigurator unter **www.brianjamestrailers.de**

Ausstattung

	300-1010	300-1011
AUSSEN	● Serienausstattung	○ Sonderausstattung – Nicht verfügbar
Voll-LED-Beleuchtung	●	●
BELADUNG		
Rampen - 2,50m	●	●
Manuelle/ Elektrische Seilwinde	○	○
Manuelle Kippfunktion	–	●
LADUNGSSICHERUNG		
Zurrgurte	○	○
Radstopper/ Radsperrbalken	○	○
FAHRWERK/ BEREIFUNG		
Aluräder - Silber, oder Anthrazit	○	○
Abschließbare Kugelkupplung	●	●
Ersatzrad	●	●
STAURAUM		
Reifenregal	○	○

BJT BRIAN JAMES TRAILERS

Race Shuttle 3

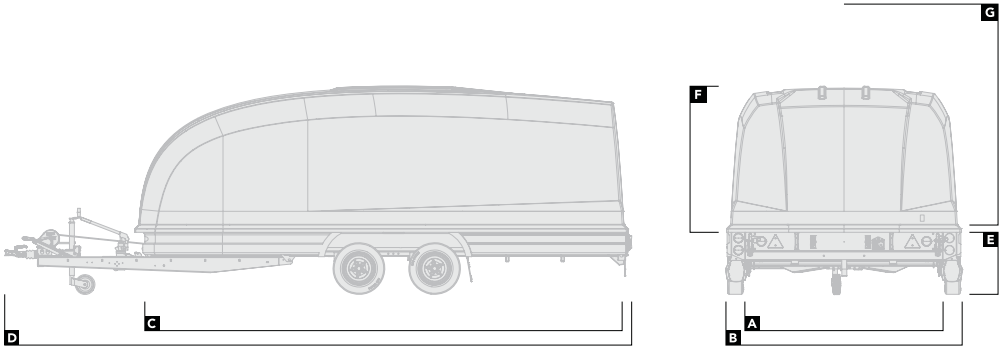

Übersicht

		330-1010	330-1011	330-1021
ABMESSUNGEN			Abmessungen in **Meter**	
Ladefläche Breite	A	1,95	1,95	1,95
Gesamtbreite	B	2,3	2,3	2,3
Ladefläche Länge	C	4,7	4,7	4,7
Gesamtlänge	D	6,2	6,2	6,2
Höhe der Ladefläche	E	0,43	0,42	0,42
Innenhöhe	F	1,6	1,6	1,6
Durchfahrtshöhe	G	2,5	2,5	2,5

LADEVOLUMEN			Gewicht in **Kilogramm**
Zulässiges Gesamtgewicht	2.600	2.600	3.000
Zuladung	1.690	1.670	2.070

Die Zuladung variiert je nach Ausstattung - Genaue Informationen
zu Gewichten und Preisen finden Sie in unserem interaktiven Konfigurator unter **www.brianjamestrailers.de**

Ausstattung

	330-1010	330-1011	330-1021
AUSSEN	● Serienausstattung	○ Sonderausstattung	– Nicht verfügbar
Voll-LED-Beleuchtung	●	●	●
BELADUNG			
Rampen - 2,50m	●	●	●
Manuelle/ Elektrische Seilwinde	○	○	○
Manuelle Kippfunktion	–	●	●
LADUNGSSICHERUNG			
Zurrgurte	○	○	○
Radstopper/ Radsperrbalken	○	○	○
FAHRWERK/ BEREIFUNG			
Aluräder - Silber, oder Anthrazit	○	○	○
Abschließbare Kugelkupplung	●	●	●
Ersatzrad	●	●	●
STAURAUM			
Reifenregal	○	○	○

BJT BRIAN JAMES TRAILERS

Race Sport

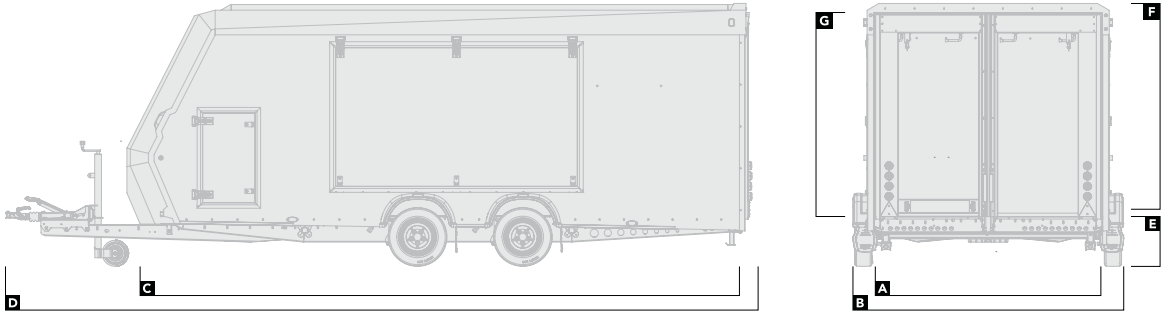

Übersicht

		340-4500	340-4510	340-5000	340-5010	340-5510
ABMESSUNGEN		Abmessungen in **Meter**				
Ladefläche Breite	**A**	2,0	2,0	2,0	2,0	2,1
Gesamtbreite	**B**	2,38	2,38	2,38	2,38	2,48
Ladefläche Länge	**C**	4,5	4,5	5,0	5,0	5,5
Gesamtlänge	**D**	6,06	6,06	6,56	6,56	7,06
Höhe der Ladefläche	**E**	0,43	0,43	0,43	0,43	0,43
Innenhöhe	**F**	1,82	1,82	1,82	1,82	1,82
Durchfahrtshöhe	**G**	1,77	1,77	1,77	1,77	1,77

LADEVOLUMEN	Gewicht in **Kilogramm**				
Zulässiges Gesamtgewicht	2.600	3.000	2.600	3.000	3.000
Zuladung	1.584	1.964	1.514	1.884	1.854

Die Zuladung variiert je nach Ausstattung -
Genaue Informationen zu Gewichten und Preisen finden Sie in unserem interaktiven Konfigurator unter **www.brianjamestrailers.de**

BJT BRIAN JAMES TRAILERS

Race Sport

Ausstattung

	340-4500	340-4510	340-5000	340-5010	340-5510
ZUBEHÖR		● Serienausstattung ○ Sonderausstattung – Nicht verfügbar			
Rückfahrkamera	○	○	○	○	○
Dual Rückfahrkamera	○	○	○	○	○
LADEFLÄCHE					
Reifenschutzmatten 4x	○	○	○	○	○
AUSSEN					
Zugangstüren	●	●	●	●	●
Voll-LED-Beleuchtung	○	○	○	○	○
Flügeltüren	●	●	●	●	●
INNEN					
LED-Innenbeleuchtung	○	○	○	○	○
BELADUNG					
Elektrische Seilwinde	○	○	○	○	○
Laderampe mit 0.60m Zusatzrampen	●	●	●	●	●
Laderampe mit 1.5m Zusatzrampen	○	○	○	○	○
Stützfüße	●	●	●	●	●
LADUNGSSICHERUNG					
Zurrgurte	○	○	○	○	○
Radstopper/ Radsperrbalken	○	○	○	○	○
FAHRWERK/ BEREIFUNG					
Aluräder - Silber, oder Anthrazit	○	○	○	○	○
Ersatzrad	●	●	●	●	●
Abschließbare Kugelkupplung	●	●	●	●	●
STAURAUM					
Ladeflächen-Stauraum	–	–	–	–	●
Aluminiumdeckel für Bodenstaubox	–	–	–	–	○
Seitenregale	○	○	○	○	○
Frontstauraum	○	○	○	○	○
Reifenregal	○	○	○	○	○

BJT BRIAN JAMES TRAILERS

Race Transporter 4

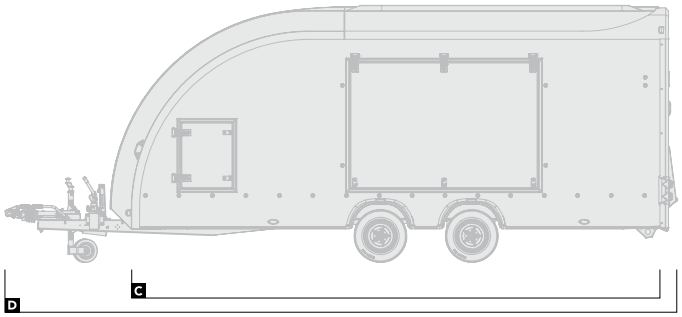

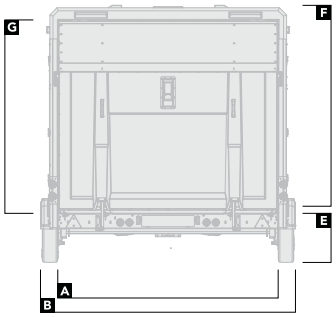

Übersicht

		384-0041	384-0060	384-1041	384-1060
Farbe		Weiß	Weiß	Schwarz	Schwarz
ABMESSUNGEN			Abmessungen in **Meter**		
Ladefläche Breite	A	2,12	2,12	2,12	2,12
Gesamtbreite	B	2,51	2,51	2,51	2,51
Ladefläche Länge	C	4,85	5,35	4,85	5,35
Gesamtlänge	D	6,65	7,12	6,65	7,12
Höhe der Ladefläche	E	0,48	0,48	0,48	0,48
Innenhöhe	F	1,94	1,94	1,94	1,94
Durchfahrtshöhe	G	1,88	1,88	1,88	1,88
LADEVOLUMEN			Gewicht in **Kilogramm**		
Zulässiges Gesamtgewicht		3.500	3.500	3.500	3.500
Zuladung		2.240	2.160	2.240	2.160

Die Zuladung variiert je nach Ausstattung -
Genaue Informationen zu Gewichten und Preisen finden Sie in unserem interaktiven Konfigurator unter **www.brianjamestrailers.de**

Ausstattung

OPTIONSPAKETE			● Serienausstattung ○ Sonderausstattung		
Lichtpaket - Voll-LED-Beleuchtung innen/ aussen, Rückfahrleuchten, Ladebeleuchtung, seitliche Rückfahrleuchten		○	○	○	○
Motorsportpaket - Zusatzrampen, Reifenregal, Werkbank und Überradverzurrung		○	○	○	○
Stauraumpaket - Bodenstauboxen mit Aluminiumdeckeln, Seitenregale		○	○	○	○

BJT BRIAN JAMES TRAILERS

Race Transporter 4

Ausstattung forts.

	384-0041	384-0060	384-1041	384-1060
ZUBEHÖR		● Serienausstattung	○ Sonderausstattung	
Handwaschstation	○	○	○	○
Papierhandtuchspender	○	○	○	○
360° Kamera	○	○	○	○
Rückfahrkamera	○	○	○	○
Dual Rückfahrkamera	○	○	○	○
Solarpanel	○	○	○	○
LADEFLÄCHE				
Reifenschutzmatten 4x	○	○	○	○
AUSSEN				
Zugangstüren	●	●	●	●
Flügeltüren	●	●	●	●
AUSSENBELEUCHTUNG				
Voll-LED-Beleuchtung	○	○	○	○
Ladebeleuchtung	○	○	○	○
Rückfahrleuchten	○	○	○	○
INNENBELEUCHTUNG				
LED-Leuchtstreifen (3x)	○	○	○	○
LED-Flutlichpaket	○	○	○	○
BELADUNG				
Batterie, mit Ladegerät	●	●	●	●
Elektrische Seilwinde	●	●	●	●
Manuelle Kippfunktion	●	●	●	●
Hecktür/ Laderampe	●	●	●	●
Zusatzrampen (für Fahrzeuge mit wenig Bodenfreiheit)	○	○	○	○
Stützfüße	●	●	●	●
LADUNGSSICHERUNG				
Zurrgurte	○	○	○	○
Radstopper/ Radsperrbalken	○	○	○	○
FAHRWERK/ BEREIFUNG				
Aluräder - Silber, oder Anthrazit	○	○	○	○
Abschließbare Kugelkupplung	●	●	●	●
Ersatzrad	●	●	●	●
STAURAUM				
Ladeflächen-Stauraum	○	○	○	○
Aluminiumdeckel für Bodenstaubox	○	○	○	○
Seitenregale	○	○	○	○
Frontstauraum	○	○	○	○
Reifenregal/ Werkbank/ Schraubstock	○	○	○	○

BJT BRIAN JAMES TRAILERS

Race Transporter 5

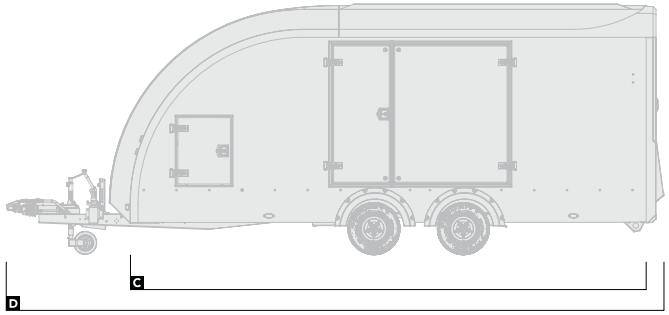

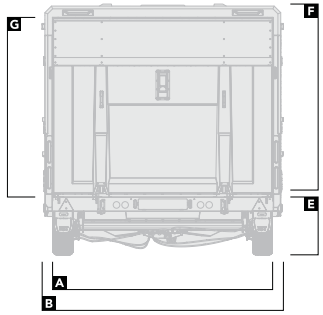

Übersicht

		385-1090	385-1100	385-2090	385-2100
Farbe		Weiß	Weiß	Schwarz	Schwarz
ABMESSUNGEN		Abmessungen in **Meter**			
Ladefläche Breite	A	2,12	2,12	2,12	2,12
Gesamtbreite	B	2,5	2,5	2,5	2,5
Ladefläche Länge	C	4,85	5,35	4,85	5,35
Gesamtlänge	D	6,65	7,12	6,65	7,12
Höhe der Ladefläche	E	0,48	0,48	0,48	0,48
Innenhöhe	F	1,94	1,94	1,94	1,94
Durchfahrtshöhe	G	1,88	1,88	1,88	1,88
LADEVOLUMEN		Gewicht in **Kilogramm**			
Zulässiges Gesamtgewicht		3.500	3.500	3.500	3.500
Zuladung		2.210	2.146	2.210	2.140

Die Zuladung variiert je nach Ausstattung -
Genaue Informationen zu Gewichten und Preisen finden Sie in unserem interaktiven Konfigurator unter **www.brianjamestrailers.de**

Ausstattung

OPTIONSPAKETE	● Serienausstattung ○ Sonderausstattung			
Lichtpaket - Voll-LED-Beleuchtung innen/ aussen, Rückfahrleuchten, Ladebeleuchtung, seitliche Rückfahrleuchten	○	○	○	○
Motorsportpaket - Zusatzrampen, Reifenregal & Werkbank	○	○	○	○

BJT BRIAN JAMES TRAILERS

Race Transporter 5

Ausstattung forts.

	385-1090	385-1100	385-2090	385-2100
ZUBEHÖR		● Serienausstattung	○ Sonderausstattung	
Handwaschstation	○	○	○	○
Papierhandtuchspender	○	○	○	○
360° Kamera	○	○	○	○
Rückfahrkamera	○	○	○	○
Dual Rückfahrkamera	○	○	○	○
Solarpanel	○	○	○	○
LADEFLÄCHE				
Reifenschutzmatten 4x	○	○	○	○
AUSSEN				
Zugangstüren	●	●	●	●
Geteilte Seitentüren	●	●	●	●
AUSSENBELEUCHTUNG				
Voll-LED-Beleuchtung	●	●	●	●
Ladebeleuchtung	○	○	○	○
Rückfahrleuchten	○	○	○	○
INNENBELEUCHTUNG				
LED-Leuchtstreifen (3x)	●	●	●	●
LED-Flutlichpaket	○	○	○	○
BELADUNG				
Batterie, mit Ladegerät	●	●	●	●
Elektrische Seilwinde	●	●	●	●
Elektrische Seilwinde mit kabelloser Fernbedienung	○	○	○	○
Manuelle Kippfunktion	●	●	●	●
Hecktür/ Laderampe	●	●	●	●
Zusatzrampen (für Fahrzeuge mit wenig Bodenfreiheit)	○	○	○	○
LADUNGSSICHERUNG				
Zurrgurte	●	●	●	●
Radstopper/ Radsperrbalken	●	●	●	●
FAHRWERK/ BEREIFUNG				
Aluräder - Silber, oder Anthrazit	○	○	○	○
Abschließbare Kugelkupplung	●	●	●	●
Ersatzrad	●	●	●	●
STAURAUM				
Bodenstaubox mit Aluminiumdeckel	●	●	●	●
Seitenregale	○	○	○	○
Frontstauraum	○	○	○	○
Reifenregal/ Werkbank/ Schraubstock	○	○	○	○

BJT BRIAN JAMES TRAILERS

Race Transporter 6

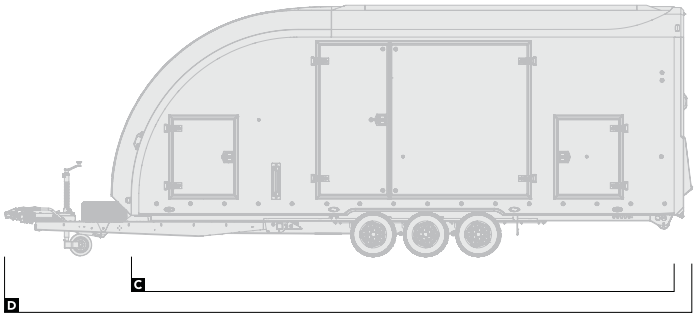

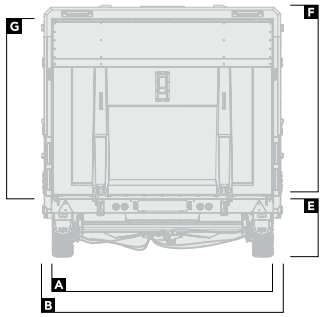

Übersicht

		396-2010	396-2020	396-2030	396-2040	396-2060	396-3010	396-3020	396-3030	396-3040	396-3060
Farbe		Weiß	Weiß	Weiß	Weiß	Weiß	Schwarz	Schwarz	Schwarz	Schwarz	Schwarz
ABMESSUNGEN						Abmessungen in **Meter**					
Ladefläche Breite	A	2,12	2,12	2,29	2,29	2,29	2,12	2,12	2,29	2,29	2,29
Gesamtbreite	B	2,39	2,39	2,55	2,55	2,55	2,39	2,39	2,55	2,55	2,55
Ladefläche Länge	C	5,38	5,88	5,38	5,88	6,38	5,38	5,88	5,38	5,88	6,38
Gesamtlänge	D	7,2	7,7	7,2	7,7	8,2	7,2	7,7	7,2	7,7	8,2
Höhe der Ladefläche	E	0,59	0,59	0,59	0,59	0,67	0,59	0,59	0,59	0,59	0,67
Innenhöhe	F	1,94	1,94	1,94	1,94	1,94	1,94	1,94	1,94	1,94	1,94
Durchfahrtshöhe	G	1,88	1,88	1,88	1,88	1,88	1,88	1,88	1,88	1,88	1,88
LADEVOLUMEN						Gewicht in **Kilogramm**					
Zulässiges Gesamtgewicht		3.500	3.500	3.500	3.500	3.500	3.500	3.500	3.500	3.500	3.500
Zuladung		2.020	1.960	2.000	1.950	1.880	2.020	1.960	2.000	1.950	1.880

Die Zuladung variiert je nach Ausstattung - Genaue Informationen zu Gewichten und Preisen finden Sie in unserem interaktiven Konfigurator unter **www.brianjamestrailers.de**

Ausstattung

OPTIONSPAKETE	● Serienausstattung ○ Sonderausstattung									
Lichtpaket - Voll-LED-Beleuchtung innen, Ladebeleuchtung & seitliche Rückfahrleuchten	○	○	○	○	○	○	○	○	○	○
Motorsportpaket - Zusatzrampen, Reifenregal & Werkbank	○	○	○	○	○	○	○	○	○	○

BJT BRIAN JAMES TRAILERS

Race Transporter 6

Ausstattung forts.

	396-2010	396-2020	396-2030	396-2040	396-2060	396-3010	396-3020	396-3030	396-3040	396-3060
ZUBEHÖR					● Serienausstattung	○ Sonderausstattung				
Markise - erhältlich für rechte Seite, linke Seite, oder beidseitig	○	○	○	○	○	○	○	○	○	○
Handwaschstation	○	○	○	○	○	○	○	○	○	○
Papierhandtuchspender	○	○	○	○	○	○	○	○	○	○
Landstromanschluss (blauer Campinganschluss)	○	○	○	○	○	○	○	○	○	○
360° Kamera	○	○	○	○	○	○	○	○	○	○
Rückfahrkamera	○	○	○	○	○	○	○	○	○	○
Dual Rückfahrkamera	○	○	○	○	○	○	○	○	○	○
Solarpanel	○	○	○	○	○	○	○	○	○	○
LADEFLÄCHE										
Reifenschutzmatten 4x	○	○	○	○	○	○	○	○	○	○
AUSSEN										
Kleine Seitentüren vorne/ hinten	●	●	●	●	●	●	●	●	●	●
Kleine Seitentüren nur vorne	○	○	○	○	○	○	○	○	○	○
Geteilte Seitentüren	●	●	●	●	●	●	●	●	●	●
AUSSENBELEUCHTUNG										
Voll-LED-Beleuchtung	●	●	●	●	●	●	●	●	●	●
Ladebeleuchtung	○	○	○	○	○	○	○	○	○	○
Rückfahrleuchten	○	○	○	○	○	○	○	○	○	○
INNENBELEUCHTUNG										
LED-Leuchtstreifen (3x)	●	●	●	●	●	●	●	●	●	●
LED-Flutlichpaket	○	○	○	○	○	○	○	○	○	○
BELADUNG										
Batterie, mit Ladegerät	●	●	●	●	●	●	●	●	●	●
Elektrische Kippfunktion	●	●	●	●	●	●	●	●	●	●
Elektrische Seilwinde	●	●	●	●	●	●	●	●	●	●
Elektrische Seilwinde mit kabelloser Fernbedienung	○	○	○	○	○	○	○	○	○	○
Hecktür/ Laderampe	●	●	●	●	●	●	●	●	●	●
Zusatzrampen (für Fahrzeuge mit wenig Bodenfreiheit)	○	○	○	○	○	○	○	○	○	○
LADUNGSSICHERUNG										
Zurrgurte	●	●	●	●	●	●	●	●	●	●
Radstopper/ Radsperrbalken	●	●	●	●	●	●	●	●	●	●
FAHRWERK/ BEREIFUNG										
Aluräder - Silber, oder Anthrazit	○	○	○	○	○	○	○	○	○	○
Abschließbare Kugelkupplung	●	●	●	●	●	●	●	●	●	●
Ersatzrad	●	●	●	●	●	●	●	●	●	●
Zusätzliches Ersatzrad	○	○	○	○	○	○	○	○	○	○
STAURAUM										
Bodenstaubox mit Aluminiumdeckel	●	●	●	●	●	●	●	●	●	●
Seitenregale	○	○	○	○	○	○	○	○	○	○
Frontstauraum	○	○	○	○	○	○	○	○	○	○
Reifenregal/ Werkbank/ Schraubstock	○	○	○	○	○	○	○	○	○	○

BJT BRIAN JAMES TRAILERS

Race Transporter 7

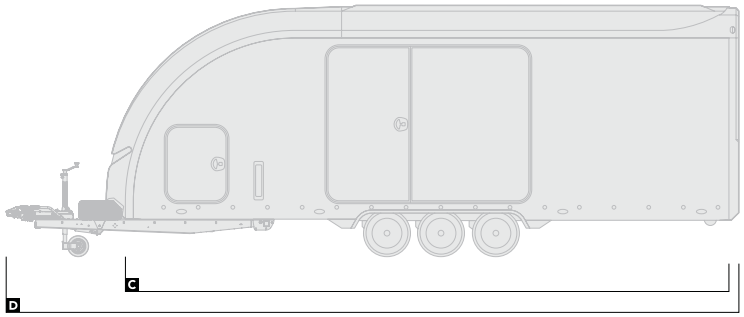

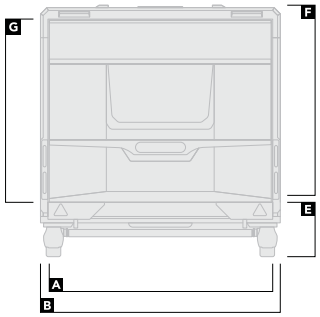

Übersicht

		397-									
		5521-35-2-12-B	5521-35-2-12-W	5521-35-3-10-B	5521-35-3-10-W	5523-35-2-12-B	5523-35-2-12-W	5523-35-3-10-B	5523-35-3-10-W	6023-35-2-12-B	6023-35-2-12-W
Farbe		Schwarz	Weiß	Schwarz	Weiß	Schwarz	Weiß	Schwarz	Weiß	Schwarz	Weiß
ABMESSUNGEN						Abmessungen in **Meter**					
Ladefläche Breite	A	2,12	2,12	2,12	2,12	2,3	2,3	2,3	2,3	2,3	2,3
Gesamtbreite	B	2,38	2,38	2,38	2,38	2,55	2,55	2,55	2,55	2,55	2,55
Ladefläche Länge	C	5,66	5,66	5,66	5,66	5,66	5,66	5,66	5,66	6,16	6,16
Gesamtlänge	D	7,43	7,43	7,43	7,43	7,43	7,43	7,43	7,43	7,93	7,93
Höhe der Ladefläche	E	0,63	0,63	0,61	0,61	0,63	0,63	0,61	0,61	0,63	0,63
Innenhöhe	F	1,94	1,94	1,94	1,94	1,94	1,94	1,94	1,94	1,94	1,94
Durchfahrtshöhe	G	1,88	1,88	1,88	1,88	1,88	1,88	1,88	1,88	1,88	1,88
LADEVOLUMEN						Gewicht in **Kilogramm**					
Zulässiges Gesamtgewicht		3.500	3.500	3.500	3.500	3.500	3.500	3.500	3.500	3.500	3.500
Zuladung		2.205	2.205	2.145	2.145	2.175	2.175	2.100	2.100	2.125	2.125

		6023-35-3-10-B	6023-35-3-10-W
Farbe		Schwarz	Weiß
ABMESSUNGEN		Abmessungen in **Meter**	
Ladefläche Breite	A	2,3	2,3
Gesamtbreite	B	2,55	2,55
Ladefläche Länge	C	6,16	6,16
Gesamtlänge	D	7,93	7,93
Höhe der Ladefläche	E	0,61	0,61
Innenhöhe	F	1,94	1,94
Durchfahrtshöhe	G	1,88	1,88
LADEVOLUMEN		Gewicht in **Kilogramm**	
Zulässiges Gesamtgewicht		3.500	3.500
Zuladung		2.050	2.050

Die Zuladung variiert je nach Ausstattung - Genaue Informationen zu Gewichten und Preisen finden Sie in unserem interaktiven Konfigurator unter **www.brianjamestrailers.de**

BJT BRIAN JAMES TRAILERS

Race Transporter 7

Ausstattung

	397-									
	5521-35-2-12-B	5521-35-2-12-W	5521-35-3-10-B	5521-35-3-10-W	5523-35-2-12-B	5523-35-2-12-W	5523-35-3-10-B	5523-35-3-10-B	6023-35-2-12-B	6023-35-2-12-W
ZUBEHÖR					● Serienausstattung	○ Sonderausstattung				
Markise - erhältlich für rechte Seite, linke Seite, oder beidseitig	○	○	○	○	○	○	○	○	○	○
Landstromanschluss (blauer Campinganschluss)	○	○	○	○	○	○	○	○	○	○
360° Kamera	○	○	○	○	○	○	○	○	○	○
Rückfahrkamera	○	○	○	○	○	○	○	○	○	○
Dual Rückfahrkamera	○	○	○	○	○	○	○	○	○	○
Solarpanel	○	○	○	○	○	○	○	○	○	○
LADEFLÄCHE										
Leichtbau, Verbundmaterial-Ladeboden	●	●	●	●	●	●	●	●	●	●
Laufflächen Lochstahl "HEAVY DUTY"	●	●	●	●	●	●	●	●	●	●
AUSSEN										
Extrahöhe (+220mm)	○	○	○	○	○	○	○	○	○	○
Kleine Seitentüren vorne	●	●	●	●	●	●	●	●	●	●
Geteilte Seitentüren	●	●	●	●	●	●	●	●	●	●
AUSSENBELEUCHTUNG										
Seitenmarkierungsleuchte mit Blinkerfunktion	○	○	○	○	○	○	○	○	○	○
Voll-LED-Beleuchtung	●	●	●	●	●	●	●	●	●	●
Ladebeleuchtung	●	●	●	●	●	●	●	●	●	●
Rückfahrleuchten	●	●	●	●	●	●	●	●	●	●
INNENBELEUCHTUNG										
Voll-LED-Beleuchtung	●	●	●	●	●	●	●	●	●	●
BELADUNG										
Batterie, mit Ladegerät	●	●	●	●	●	●	●	●	●	●
Elektrische Kippfunktion	●	●	●	●	●	●	●	●	●	●
Elektrische Ladeklappe	●	●	●	●	●	●	●	●	●	●
Zusatzrampen (für Fahrzeuge mit wenig Bodenfreiheit)	○	○	○	○	○	○	○	○	○	○
Zusatzrampen (Race Ramps)	○	○	○	○	○	○	○	○	○	○
Elektrische Seilwinde	●	●	●	●	●	●	●	●	●	●
Elektrische Seilwinde (HEAVY DUTY)	○	○	○	○	○	○	○	○	○	○
LADUNGSSICHERUNG										
Zurrgurte	●	●	●	●	●	●	●	●	●	●
Radstopper/ Radsperrbalken	●	●	●	●	●	●	●	●	●	●
FAHRWERK/ BEREIFUNG										
Aluräder - Silber, oder Anthrazit	●	●	●	●	●	●	●	●	●	●
Ersatzrad mit Ersatzradabdeckung	●	●	●	●	●	●	●	●	●	●
Zusätzliches Ersatzrad mit Ersatzradabdeckung	○	○	○	○	○	○	○	○	○	○
Abschließbare Kugelkupplung	●	●	●	●	●	●	●	●	●	●
STAURAUM										
Ladeflächen-Stauraum	●	●	●	●	●	●	●	●	●	●
Frontstauraum	○	○	○	○	○	○	○	○	○	○
Reifenregal/ Werkbank/ Schraubstock	○	○	○	○	○	○	○	○	○	○

BJT BRIAN JAMES TRAILERS

Race Transporter 7

Ausstattung forts.

	397-	
	6023-35-3-10-B	6023-35-3-10-W
ZUBEHÖR	● Serienausstattung	○ Sonderausstattung
Markise - erhältlich für rechte Seite, linke Seite, oder beidseitig	○	○
Landstromanschluss (blauer Campinganschluss)	○	○
360° Kamera	○	○
Rückfahrkamera	○	○
Dual Rückfahrkamera	○	○
Solarpanel	○	○
LADEFLÄCHE		
Leichtbau, Verbundmaterial-Ladeboden	●	●
Laufflächen Lochstahl "HEAVY DUTY"	●	●
AUSSEN		
Extrahöhe (+220mm)	○	○
Kleine Seitentüren vorne	●	●
Geteilte Seitentüren	●	●
AUSSENBELEUCHTUNG		
Seitenmarkierungsleuchte mit Blinkerfunktion	○	○
Voll-LED-Beleuchtung	●	●
Ladebeleuchtung	●	●
Rückfahrleuchten	●	●
INNENBELEUCHTUNG		
Voll-LED-Beleuchtung	●	●
BELADUNG		
Batterie, mit Ladegerät	●	●
Elektrische Kippfunktion	●	●
Elektrische Ladeklappe	●	●
Zusatzrampen (für Fahrzeuge mit wenig Bodenfreiheit)	○	○
Zusatzrampen (Race Ramps)	○	○
Elektrische Seilwinde	●	●
Elektrische Seilwinde (HEAVY DUTY)	○	○
LADUNGSSICHERUNG		
Zurrgurte	●	●
Radstopper/ Radsperrbalken	●	●
FAHRWERK/ BEREIFUNG		
Aluräder - Silber, oder Anthrazit	●	●
Ersatzrad mit Ersatzradabdeckung	●	●
Zusätzliches Ersatzrad mit Ersatzradabdeckung	○	○
Abschließbare Kugelkupplung	●	●
STAURAUM		
Ladeflächen-Stauraum	●	●
Frontstauraum	○	○
Reifenregal/ Werkbank/ Schraubstock	○	○

BJT BRIAN JAMES TRAILERS

Connect

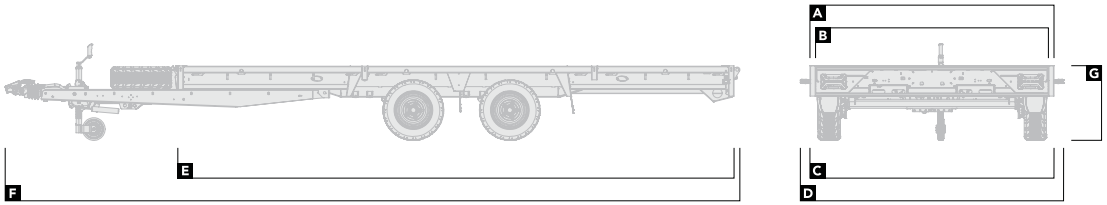

Übersicht

		476-									
		2718-26-2-13	2718-30-2-10	3118-26-2-13	3118-30-2-10	3618-26-2-13	3618-30-2-10	3620-35-2-12	3621-35-2-12	4020-35-2-12	4021-35-2-12
ABMESSUNGEN		Abmessungen in **Meter**									
Ladeflächenbreite (ohne Bordwände)	A	1,88	1,88	1,88	1,88	1,88	1,88	1,92	2,13	1,92	2,13
Ladeflächenbreite (mit Bordwänden)	B	1,78	1,78	1,78	1,78	1,78	1,78	1,82	2,03	1,82	2,03
Gesamtbreite (ohne Umrissleuchte)	C	1,9	1,9	1,9	1,9	1,9	1,9	2,01	2,15	2,01	2,15
Gesamtbreite (mit Umrissleuchte)	D	–	–	–	–	–	–	2,18	2,32	2,18	2,32
Ladefläche Länge	E	2,77	2,77	3,17	3,17	3,67	3,67	3,67	3,67	4,07	4,07
Gesamtlänge	F	4,29	4,34	4,69	4,74	5,19	5,24	5,27	5,27	5,67	5,94
Höhe der Ladefläche	G	0,7	0,59	0,7	0,59	0,7	0,59	0,65	0,65	0,65	0,65
LADEVOLUMEN		Gewicht in **Kilogramm**									
Zulässiges Gesamtgewicht		2.600	3.000	2.600	3.000	2.600	3.000	3.500	3.500	3.500	3.500
Zuladung		2.055	2.450	2.030	2.425	2.005	2.400	2.825	2.805	2.785	2.755

		4521-35-3-10	4521-35-2-12	5021-35-3-10	5021-35-2-12	5021-35-3-12	5022-35-3-10	5022-35-2-12	5022-35-3-12	5521-35-3-10	5521-35-2-12
ABMESSUNGEN		Abmessungen in **Meter**									
Ladeflächenbreite (ohne Bordwände)	A	2,13	2,13	2,13	2,13	2,13	2,27	2,27	2,27	2,13	2,13
Ladeflächenbreite (mit Bordwänden)	B	2,03	2,03	2,03	2,03	2,03	2,17	2,17	2,17	2,03	2,03
Gesamtbreite (ohne Umrissleuchte)	C	2,15	2,15	2,15	2,15	2,15	2,29	2,29	2,29	2,15	2,15
Gesamtbreite (mit Umrissleuchte)	D	2,32	2,32	2,32	2,32	2,32	2,46	2,46	2,46	2,32	2,32
Ladefläche Länge	E	4,59	4,59	5,07	5,07	5,07	5,07	5,07	5,07	5,57	5,57
Gesamtlänge	F	6,13	6,13	6,58	6,58	6,58	6,58	6,58	6,58	7,17	7,17
Höhe der Ladefläche	G	0,59	0,65	0,59	0,65	0,59	0,59	0,65	0,65	0,59	0,65
LADEVOLUMEN		Gewicht in **Kilogramm**									
Zulässiges Gesamtgewicht		3.500	3.500	3.500	3.500	3.500	3.500	3.500	3.500	3.500	3.500
Zuladung		2.665	2.725	2.635	2.695	2.625	2.605	2.665	2.595	2.605	2.665

Die Zuladung variiert je nach Ausstattung - Genaue Informationen zu Gewichten und Preisen finden Sie in unserem interaktiven Konfigurator unter **www.brianjamestrailers.de**

BJT BRIAN JAMES TRAILERS

Connect

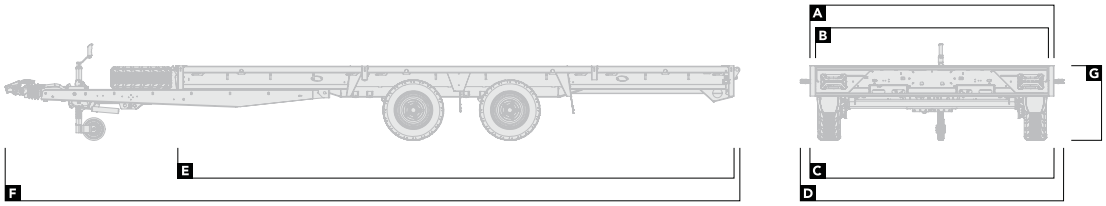

Übersicht forts.

		476-						
		5521-35-3-12	5522-35-3-10	5522-35-2-12	5522-35-3-12	5524-35-3-12	6022-35-3-12	6024-35-3-12
ABMESSUNGEN		Abmessungen in **Meter**						
Ladeflächenbreite (ohne Bordwände)	A	2,13	2,27	2,27	2,27	2,41	2,27	2,41
Ladeflächenbreite (mit Bordwänden)	B	2,03	2,17	2,17	2,17	2,31	2,17	2,31
Gesamtbreite (ohne Umrissleuchte)	C	2,15	2,29	2,29	2,29	2,43	2,29	2,43
Gesamtbreite (mit Umrissleuchte)	D	2,32	2,46	2,46	2,46	2,6	2,46	2,6
Ladefläche Länge	E	5,57	5,57	5,57	5,57	5,57	6,09	6,09
Gesamtlänge	F	7,17	7,17	7,17	7,17	7,17	7,63	7,63
Höhe der Ladefläche	G	0,65	0,59	0,65	0,65	0,65	0,65	0,65

LADEVOLUMEN	Gewicht in **Kilogramm**						
Zulässiges Gesamtgewicht	3.500	3.500	3.500	3.500	3.500	3.500	3.500
Zuladung	2.595	2.575	2.635	2.565	2.535	2.535	2.505

Die Zuladung variiert je nach Ausstattung - Genaue Informationen zu Gewichten und Preisen finden Sie in unserem interaktiven Konfigurator unter **www.brianjamestrailers.de**

BJT BRIAN JAMES TRAILERS

Connect

Ausstattung

● Serienausstattung ○ Sonderausstattung – Nicht verfügbar

	476-									
	2718-26-2-13	2718-30-2-10	3118-26-2-13	3118-30-2-10	3618-26-2-13	3618-30-2-10	3620-35-2-12	3621-35-2-12	4020-35-2-12	4021-35-2-12
AUSSEN										
Farbige Seitenteile erhältlich in Blau, Rot, Anthrazit und Schwarz	●	●	●	●	●	●	●	●	●	●
Voll-LED-Beleuchtung (Aussen)	●	●	●	●	●	●	●	●	●	●
LADEFLÄCHE										
Aluminiumladefläche	○	○	○	○	○	○	○	○	○	○
Ladeflächen-Stauraum	○	○	○	○	○	○	○	○	○	○
BELADUNG										
Batterie, mit Ladegerät	–	–	–	–	–	–	○	○	○	○
Lochstahlrampen - 1,85m	○	○	○	○	○	○	○	○	○	○
Lochstahlrampen - 2,35m	○	○	○	○	○	○	○	○	○	○
Auffahrklappe - 0,77m	–	–	–	–	–	–	–	–	–	–
Drehstabfederung für Auffahrklappe	–	–	–	–	–	–	–	–	–	–
Zusatzrampen für Auffahrklappe	○	○	○	○	○	○	○	○	○	○
Durchgehende hohe Stahlgitter-Auffahrrampe - 1,66m	○	○	○	○	○	○	–	–	–	–
Durchgehende hohe Stahlgitter-Auffahrrampe - 1,80m	–	–	–	–	–	–	○	○	○	○
Manuelle/ Elektrische Kippfunktion	–	–	–	–	–	–	–	–	–	–
Manuelle/ Elektrische Seilwinde	○	○	○	○	○	○	○	○	○	○
Stützfüße	○	○	○	○	○	○	○	○	○	○
LADUNGSSICHERUNG										
Zurrgurte	○	○	○	○	○	○	○	○	○	○
Radstopper/ Radsperrbalken	○	○	○	○	○	○	○	○	○	○
OPTIONSPAKETE										
Komfortpaket (elektrik) - beinhaltet: elektrische Seilwinde, hydraulische Kippfunktion, inegrierte Batterie & Batterieladegerät	○	○	○	○	○	○	○	○	○	○
FAHRWERK/ BEREIFUNG										
Aluräder - Silber, oder Anthrazit	–	○	–	○	–	○	○	○	○	○
Zugöse	○	○	○	○	○	○	○	○	○	○
Abschließbare Kugelkupplung	●	●	●	●	●	●	●	●	●	●
Ersatzrad	●	●	●	●	●	●	●	●	●	●
BORDWÄNDE										
Bordwandsystem (nur Seiten) - verfügbar in 5 Farben	○	○	○	○	○	○	○	○	○	○
Stirnwand - verfügbar in 5 Farben	○	○	○	○	○	○	○	○	○	○
Leiterhalter	○	○	○	○	○	○	○	○	○	○
Bordwanderweiterung	○	○	○	○	○	○	○	○	○	○

BJT BRIAN JAMES TRAILERS

Connect

Ausstattung forts.

● Serienausstattung ○ Sonderausstattung – Nicht verfügbar

	476-									
	4521-35-3-10	4521-35-2-12	5021-35-3-10	5021-35-2-12	5021-35-3-12	5022-35-3-10	5022-35-2-12	5022-35-3-12	5521-35-3-10	5521-35-2-12
AUSSEN										
FarbigeSeitenteile erhältlich in Blau, Rot, Anthrazit und Schwarz	●	●	●	●	●	●	●	●	●	●
Voll-LED-Beleuchtung (Aussen)	●	●	●	●	●	●	●	●	●	●
LADEFLÄCHE										
Aluminiumladefläche	○	○	○	○	○	○	○	○	○	○
Ladeflächen-Stauraum	○	○	○	○	○	○	○	○	○	○
BELADUNG										
Batterie, mit Ladegerät	○	○	○	○	○	○	○	○	○	○
Lochstahlrampen - 1,85m	○	○	○	○	○	○	○	○	○	○
Lochstahlrampen - 2,35m	○	○	○	○	○	○	○	○	○	○
Auffahrklappe - 0,77m	○	○	○	○	○	○	○	○	○	○
Drehstabfederung für Auffahrklappe	○	○	○	○	○	○	○	○	○	○
Zusatzrampen für Auffahrklappe	○	○	○	○	○	○	○	○	○	○
Durchgehende hohe Stahlgitter-Auffahrrampe - 1,66m	–	–	–	–	–	–	–	–	–	–
Durchgehende hohe Stahlgitter-Auffahrrampe - 1,80m	○	○	○	○	○	○	○	○	○	○
Manuelle/ Elektrische Kippfunktion	○	○	○	○	○	○	○	○	○	○
Manuelle/ Elektrische Seilwinde	○	○	○	○	○	○	○	○	○	○
Stützfüße	○	○	○	○	○	○	○	○	○	○
LADUNGSSICHERUNG										
Zurrgurte	○	○	○	○	○	○	○	○	○	○
Radstopper/ Radsperrbalken	○	○	○	○	○	○	○	○	○	○
OPTIONSPAKETE										
Komfortpaket (elektrik) - beinhaltet: elektrische Seilwinde, hydraulische Kippfunktion, inegrierte Batterie & Batterieladegerät	○	○	○	○	○	○	○	○	○	○
FAHRWERK/ BEREIFUNG										
Aluräder - Silber, oder Anthrazit	○	○	○	○	○	○	○	○	○	○
Zugöse	○	○	○	○	○	○	○	○	○	○
Abschließbare Kugelkupplung	●	●	●	●	●	●	●	●	●	●
Ersatzrad	●	●	●	●	●	●	●	●	●	●
BORDWÄNDE										
Bordwandsystem (nur Seiten) - verfügbar in 5 Farben	○	○	○	○	○	○	○	○	○	○
Stirnwand - verfügbar in 5 Farben	○	○	○	○	○	○	○	○	○	○
Leiterhalter	○	○	○	○	○	○	○	○	○	○
Bordwanderweiterung	○	○	○	○	○	○	○	○	○	○

BJT BRIAN JAMES TRAILERS

Connect

Ausstattung forts.

	476-						
	5521-35-3-12	5522-35-3-10	5522-35-2-12	5522-35-3-12	5524-35-3-12	6022-35-3-12	6024-35-3-12
AUSSEN	● Serienausstattung ○ Sonderausstattung						
Farbige Seitenteile erhältlich in Blau, Rot, Anthrazit und Schwarz	●	●	●	●	●	●	●
Voll-LED-Beleuchtung (Aussen)	●	●	●	●	●	●	●
LADEFLÄCHE							
Aluminiumladefläche	○	○	○	○	○	○	○
Ladeflächen-Stauraum	○	○	○	○	○	○	○
BELADUNG							
Batterie, mit Ladegerät	○	○	○	○	○	○	○
Lochstahlrampen - 1,85m	○	○	○	○	○	○	○
Lochstahlrampen - 2,35m	○	○	○	○	○	○	○
Auffahrklappe - 0,77m	○	○	○	○	○	○	○
Drehstabfederung für Auffahrklappe	○	○	○	○	○	○	○
Zusatzrampen für Auffahrklappe	○	○	○	○	○	○	○
Durchgehende hohe Stahlgitter-Auffahrrampe - 1,66m	○	○	○	○	○	○	○
Durchgehende hohe Stahlgitter-Auffahrrampe - 1,80m	○	○	○	○	○	○	○
Manuelle/ Elektrische Kippfunktion	○	○	○	○	○	○	○
Manuelle/ Elektrische Seilwinde	○	○	○	○	○	○	○
Stützfüße	○	○	○	○	○	○	○
LADUNGSSICHERUNG							
Zurrgurte	○	○	○	○	○	○	○
Radstopper/ Radsperrbalken	○	○	○	○	○	○	○
OPTIONSPAKETE							
Komfortpaket (elektrik) - beinhaltet: elektrische Seilwinde, hydraulische Kippfunktion, inegrierte Batterie & Batterieladegerät	○	○	○	○	○	○	○
FAHRWERK/ BEREIFUNG							
Aluräder - Silber, oder Anthrazit	○	○	○	○	○	○	○
Zugöse	○	○	○	○	○	○	○
Abschließbare Kugelkupplung	●	●	●	●	●	●	●
Ersatzrad	●	●	●	●	●	●	●
BORDWÄNDE							
Bordwandsystem (nur Seiten) - verfügbar in 5 Farben	○	○	○	○	○	○	○
Stirnwand - verfügbar in 5 Farben	○	○	○	○	○	○	○
Leiterhalter	○	○	○	○	○	○	○
Bordwanderweiterung	○	○	○	○	○	○	○

BJT BRIAN JAMES TRAILERS

Digger Plant

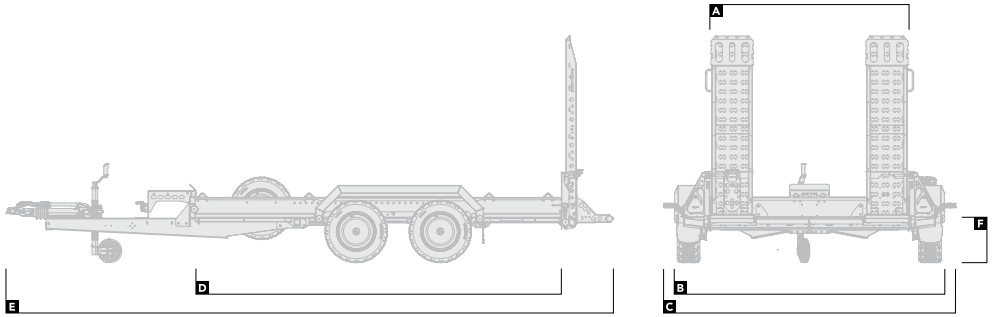

Übersicht

		543-			
		2813-27-2-13	2813-35-2-12	3217-35-2-12	3717-35-2-12
ABMESSUNGEN		Abmessungen in **Meter**			
Ladefläche Breite	**A**	1,3	1,3	1,7	1,7
Gesamtbreite (ohne Umrissleuchte)	**B**	1,78	1,78	2,32	2,32
Gesamtbreite (mit Umrissleuchte)	**C**	–	–	2,5	2,5
Ladefläche Länge	**D**	2,8	2,8	3,2	3,7
Gesamtlänge	**E**	4,65	4,65	5,2	5,7
Höhe der Ladefläche	**F**	0,38	0,4	0,4	0,4

LADEVOLUMEN	Gewicht in **Kilogramm**			
Zulässiges Gesamtgewicht	2.700	3.500	3.500	3.500
Zuladung	2.143	2.910	2.814	2.769

Die Zuladung variiert je nach Ausstattung -
Genaue Informationen zu Gewichten und Preisen finden Sie in unserem interaktiven Konfigurator unter **www.brianjamestrailers.de**

BJT BRIAN JAMES TRAILERS

Digger Plant

Ausstattung

	543-			
	2813-27-2-13	2813-35-2-12	3217-35-2-12	3717-35-2-12
AUSSEN		● Serienausstattung	○ Sonderausstattung	
Voll-LED-Beleuchtung (Aussen)	●	●	●	●
BELADUNG				
Verstellbare Einzelrampen - 1,62m	●	●	●	●
Stahlgitter Auffahrrampe - 1,62m	○	○	○	○
Lochstahl-Auffahrklappe	○	○	○	○
Markierung - Winkelstreifen - rot/weiß	○	○	○	○
Manuelle/ Elektrische Seilwinde	○	○	○	○
LADUNGSSICHERUNG				
Baggerschaufelkäfig	○	○	○	○
Baggerschaufelablage	●	●	●	●
Baggerarmsicherung	○	○	○	○
Zurrgurte	○	○	○	○
TracStrap (zertifizierte Ladungssicherung)	○	○	○	○
TracStrap (zertifizierte Ladungssicherung) - SCHWERLAST	○	○	○	○
Radstopper/ Radsperrbalken	○	○	○	○
FAHRWERK/ BEREIFUNG				
Zugöse	○	○	○	○
Abschließbare Kugelkupplung	●	●	●	●
Ersatzrad	●	●	●	●

BJT BRIAN JAMES TRAILERS

General Plant

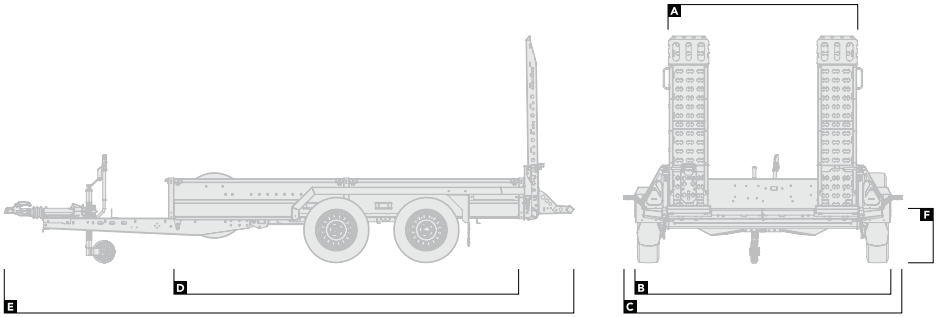

Übersicht

		551-							
		2713-27-2-13	2716-27-2-13	3116-27-2-13	3117-35-2-13	3617-35-2-13	3618-35-3-12	4017-35-2-13	4018-35-3-12
ABMESSUNGEN		Abmessungen in **Meter**							
Ladefläche Breite	A	1,3	1,6	1,6	1,7	1,7	1,8	1,7	1,8
Gesamtbreite (ohne Umrissleuchte)	B	1,91	2,21	2,21	2,31	2,31	2,41	2,31	2,41
Gesamtbreite (mit Umrissleuchte)	C	–	2,4	2,4	2,5	2,5	2,6	2,5	2,6
Ladefläche Länge	D	2,8	2,8	3,2	3,2	3,7	3,7	4,1	4,1
Gesamtlänge	E	4,4	4,4	4,8	4,8	5,3	5,3	5,7	5,7
Höhe der Ladefläche	F	0,45	0,45	0,45	0,43	0,43	0,43	0,43	0,43

LADEVOLUMEN	Gewicht in **Kilogramm**							
Zulässiges Gesamtgewicht	2.700	2.700	2.700	3.500	3.500	3.500	3.500	3.500
Zuladung	2.113	2.063	2.031	2.766	2.717	2.646	2.698	2.623

Die Zuladung variiert je nach Ausstattung - Genaue Informationen zu Gewichten und Preisen finden Sie in unserem interaktiven Konfigurator unter **www.brianjamestrailers.de**

BJT BRIAN JAMES TRAILERS

General Plant

Ausstattung

	551-							
	2713-27-2-13	2716-27-2-13	3116-27-2-13	3117-35-2-13	3617-35-2-13	3618-35-3-12	4017-35-2-13	4018-35-3-12
LADEFLÄCHE				● Serienausstattung	○ Sonderausstattung			
Aluminiumladefläche	○	○	○	○	○	○	○	○
"SUPERGRIP-Schienen" - verfügbar mit 2,3, oder 4 Schienen	○	○	○	○	○	○	○	○
AUSSEN								
Farbige Seitenteile erhältlich in Blau, Rot, Anthrazit und Schwarz	●	●	●	●	●	●	●	●
Voll-LED-Beleuchtung (Aussen)	●	●	●	●	●	●	●	●
BELADUNG								
Verstellbare Einzelrampen - 1,62m	●	●	●	●	●	●	●	●
Auffahrklappe - 1,62m	○	○	○	○	○	○	○	○
Markierung - Winkelstreifen - rot/weiß	○	○	○	○	○	○	○	○
Kurze Einzelrampen mit hydraulischer Kippfunktion - 0,95m	○	○	○	○	○	○	○	○
Zusätzliche Einzelrampe (mitte) - 0,95m	○	○	○	○	○	○	○	○
Kurze Auffahrklappe mit hydraulischer Kippfunktion - 0,93m	○	○	○	○	○	○	○	○
Lochstahl-Auffahrklappe - 0,93m	○	○	○	○	○	○	○	○
Lochstahl-Auffahrklappe mit hydraulischer Kippfunktion - 1,50m	○	○	○	○	○	○	○	○
Alumium Gitter Auffahrklappe - 1,30m	○	○	○	○	○	○	○	○
Manuelle/ Elektrische Seilwinde	○	○	○	○	○	○	○	○
LADUNGSSICHERUNG								
Baggerschaufelablage	○	○	○	○	○	○	○	○
Baggerarmsicherung	○	○	○	○	○	○	○	○
Zurrgurte	○	○	○	○	○	○	○	○
TracStrap (zertifizierte Ladungssicherung)	○	○	○	○	○	○	○	○
Radstopper/ Radsperrbalken	○	○	○	○	○	○	○	○
FAHRWERK/ BEREIFUNG								
Abschließbare Kugelkupplung	●	●	●	●	●	●	●	●
Zugöse	○	○	○	○	○	○	○	○
Ersatzrad	●	●	●	●	●	●	●	●
BORDWÄNDE								
Bordwände mit doppelter Höhe - verfügbar in 5 Farben	○	○	○	○	○	○	○	○
Leiterhalter	○	○	○	○	○	○	○	○
Bordwanderweiterung	○	○	○	○	○	○	○	○
STAURAUM								
Stauboxen	○	○	○	○	○	○	○	○

BJT BRIAN JAMES TRAILERS

Tipper

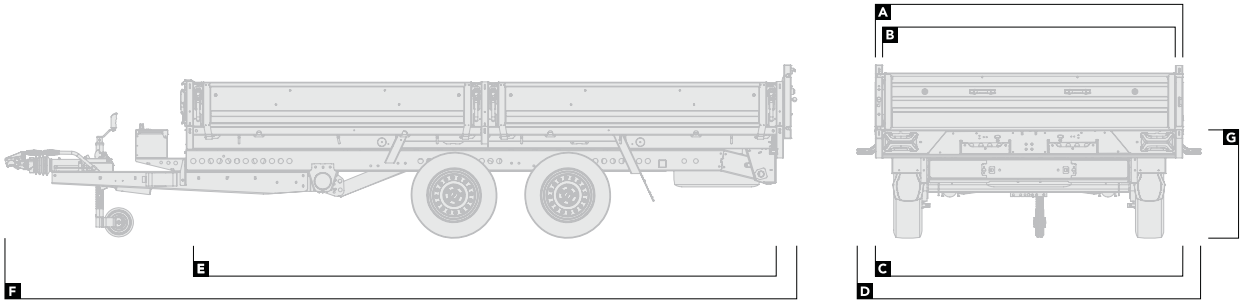

Übersicht

		526-								
		2716-27-2-12	2716-27-2-13	3116-27-2-12	3116-27-2-13	3116-35-2-12	3620-35-2-12	3620-35-3-12	4020-35-2-12	4020-35-3-12
ABMESSUNGEN		Abmessungen in **Meter**								
Ladeflächenbreite (ohne Bordwände)	**A**	1,69	1,69	1,69	1,69	1,69	2,09	2,09	2,09	2,09
Ladeflächenbreite (mit Bordwänden)	**B**	1,6	1,6	1,6	1,6	1,6	2,0	2,0	2,0	2,0
Gesamtbreite (ohne Umrissleuchte)	**C**	1,71	1,71	1,71	1,71	1,71	2,11	2,11	2,11	2,11
Gesamtbreite (mit Umrissleuchte)	**D**	–	–	–	–	–	2,34	2,34	2,34	2,34
Ladefläche Länge	**E**	2,8	2,8	3,2	3,2	3,2	3,7	3,7	4,1	4,1
Gesamtlänge	**F**	4,13	4,13	4,53	4,53	4,53	5,03	5,03	5,43	5,43
Höhe der Ladefläche	**G**	0,71	0,73	0,71	0,73	0,73	0,73	0,71	0,73	0,71

LADEVOLUMEN	Gewicht in **Kilogramm**								
Zulässiges Gesamtgewicht	2.700	2.700	2.700	2.700	3.500	3.500	3.500	3.500	3.500
Zuladung	1.920	1.920	1.830	1.830	2.495	2.361	2.328	2.370	2.300

Die Zuladung variiert je nach Ausstattung - Genaue Informationen zu Gewichten und Preisen finden Sie in unserem interaktiven Konfigurator unter **www.brianjamestrailers.de**

BJT BRIAN JAMES TRAILERS

Tipper

Ausstattung

● Serienausstattung ○ Sonderausstattung – Nicht verfügbar

	526-								
	2716-27-2-12	2716-27-2-13	3116-27-2-12	3116-27-2-13	3116-35-2-12	3620-35-2-12	3620-35-3-12	4020-35-2-12	4020-35-3-12
LADEFLÄCHE									
Verstärkte Ladefläche	●	●	●	●	●	●	●	●	●
AUSSEN									
Farbige Seitenteile erhältlich in Blau, Rot, Anthrazit und Schwarz	●	●	●	●	●	●	●	●	●
Voll-LED-Beleuchtung (Aussen)	●	●	●	●	●	●	●	●	●
HYDRAULISCHE KIPPZYLINDER									
Einfacher Kippzylinder	●	●	●	●	●	–	–	–	–
Doppelte Kippzylinder	–	–	–	–	–	●	●	●	●
BELADUNG									
Elektrische Seilwinde	○	○	○	○	○	○	○	○	○
Lochstahlrampen - 1,80m, oder 2,35m	○	○	○	○	○	○	○	○	○
Stützfüße	○	○	○	○	○	○	○	○	○
LADUNGSSICHERUNG									
Zurrgurte	○	○	○	○	○	○	○	○	○
FAHRWERK/ BEREIFUNG									
Aluräder - Silber, oder Anthrazit	○	○	○	○	○	○	○	○	○
Batterie mit Erhaltungsladung über Zugfahrzeug	●	●	●	●	●	●	●	●	●
Landstromanschluss (blauer Campinganschluss)	○	○	○	○	○	○	○	○	○
Abschließbare Kugelkupplung	●	●	●	●	●	●	●	●	●
Ersatzrad	●	●	●	●	●	●	●	●	●
BORDWÄNDE									
Heckpendelklappe - verfügbar in 5 Farben	●	●	●	●	●	●	●	●	●
Seitlich öffnende Hecktüren	○	○	○	○	○	○	○	○	○
Bordwandsystem (nur Seiten) - verfügbar in 5 Farben	●	●	●	●	●	●	●	●	●
Bordwände mit doppelter Höhe - verfügbar in 5 Farben	○	○	○	○	○	○	○	○	○
Bordwanderweiterung	○	○	○	○	○	○	○	○	○
Schwerlast Bordwanderhöhung	○	○	○	○	○	○	○	○	○
Leiterhalter	○	○	○	○	○	○	○	○	○
STAURAUM									
Staubox	●	●	●	●	●	●	●	●	●